GAOMEI

GM-MINIS

balayeuse à conduite assise

Le GM-MINIS est une balayeuse à conduite assise pour l'intérieur ou l'extérieur. Cette balayeuse change l'image de la grosse balayeuse brute pour une image plus moderne, compact et pratique. Cette balayeuse est parfaite pour les entrepôts, les stationnements, les écoles, les stationnements sous terrain, arénas...

SPÉCIFICATIONS TECHNIQUE

Voltage/ Moteur	Moteur de la brosse rotative/ Moteur des brosses de côté	Zone de nettoyage avec les brosses/ Zone de nettoyage sans les brosses	Moteur vibrant	Enclos à déchets	Productivité	Poid sans les batteries	Dimensions
24V DC/ 350W	600W/ 80Wx2	40/ 28po	30W	50L	45208pi²/h	375lb	Longueur 50po Largeur 31po Hauteur 47po

GAOMEI

GM-S1500

balayeuse / laveuse

1279 rue Paul-Émile Giroux
Québec, QC
G1C 0K9

418 628-6983
info@equipementse3.com
equipementse3.com

Le GM-S1500 est une balayeuse/laveuse à conduite assise pour l'intérieur ou l'extérieur. Cette balayeuse/laveuse change l'image de la grosse balayeuse brute pour une image plus moderne, compact et pratique. Cette balayeuse/laveuse est parfaite pour les entrepôts, les stationnements, les écoles, les stationnements sous terrain, arénas...

SPÉCIFICATIONS TECHNIQUE

Voltage/ Moteur	Moteur de la brosse rotative/ Moteur des brosses de côté	Zone de nettoyage avec les brosses/ Zone de nettoyage sans les brosses	Moteur vibrant	Enclos à déchets	Réservoir d'eau propre	Poid sans les batteries	Dimensions
48V DC/ 2200W	1000W/ 140Wx2	59/ 31po	100W	160L	90L	1650lb	Longueur 89po Largeur 58po Hauteur 56po

GAOMEI

GM-S1900D

balayeuse / laveuse

1279 rue Paul-Émile Giroux
Québec, QC
G1C 0K9

418 628-6983
info@equipementse3.com
equipementse3.com

Le GM-S1900 est une balayeuse/laveuse à conduite assise pour l'intérieur ou l'extérieur. Cette balayeuse/laveuse change l'image de la grosse balayeuse brute pour une image plus moderne, compact et pratique. Cette balayeuse/laveuse est parfaite pour les entrepôts, les stationnements, les écoles, les stationnements sous terrain, arénas...

SPÉCIFICATIONS TECHNIQUE

Voltage/ Moteur	Moteur de la brosse rotative/ Moteur des brosses de côté	Zone de nettoyage avec les brosses/ Zone de nettoyage sans les brosses	Moteur vibrant	Enclos à déchets	Réservoir d'eau propre	Poid sans les batteries	Dimensions
48V DC/ 2200W	1000W/ 140Wx4	75/ 32po	100W	160L	90L	2156lb	Longueur 89po Largeur 75po Hauteur 85po

GAOMEI

GM-65RBT
aspirateur-nettoyeur

1279 rue Paul-Émile Giroux
Québec, QC
G1C 0K9

418 628-6983
info@equipementse3.com
equipementse3.com

Le GM-65RBT est une machine **DEUX EN UN** qui nettoie le plancher en deux étapes. Au-devant du GM-65RBT, se trouve une brosse roulante qui ramasse les morceaux reposant sur le sol tel que les bouts de bois, les vis, des fragments de métal, bout de papier, etc. Le tout est envoyé dans l'enclos à déchets pour ne pas être aspiré par la raclette. Le plancher est ensuite nettoyé et l'eau laissée sur le sol pour ensuite être aspiré par la raclette à l'arrière. Le GM-65RTB est capable de nettoyer en profondeur les planchers poreux et la saleté dans les fissures.

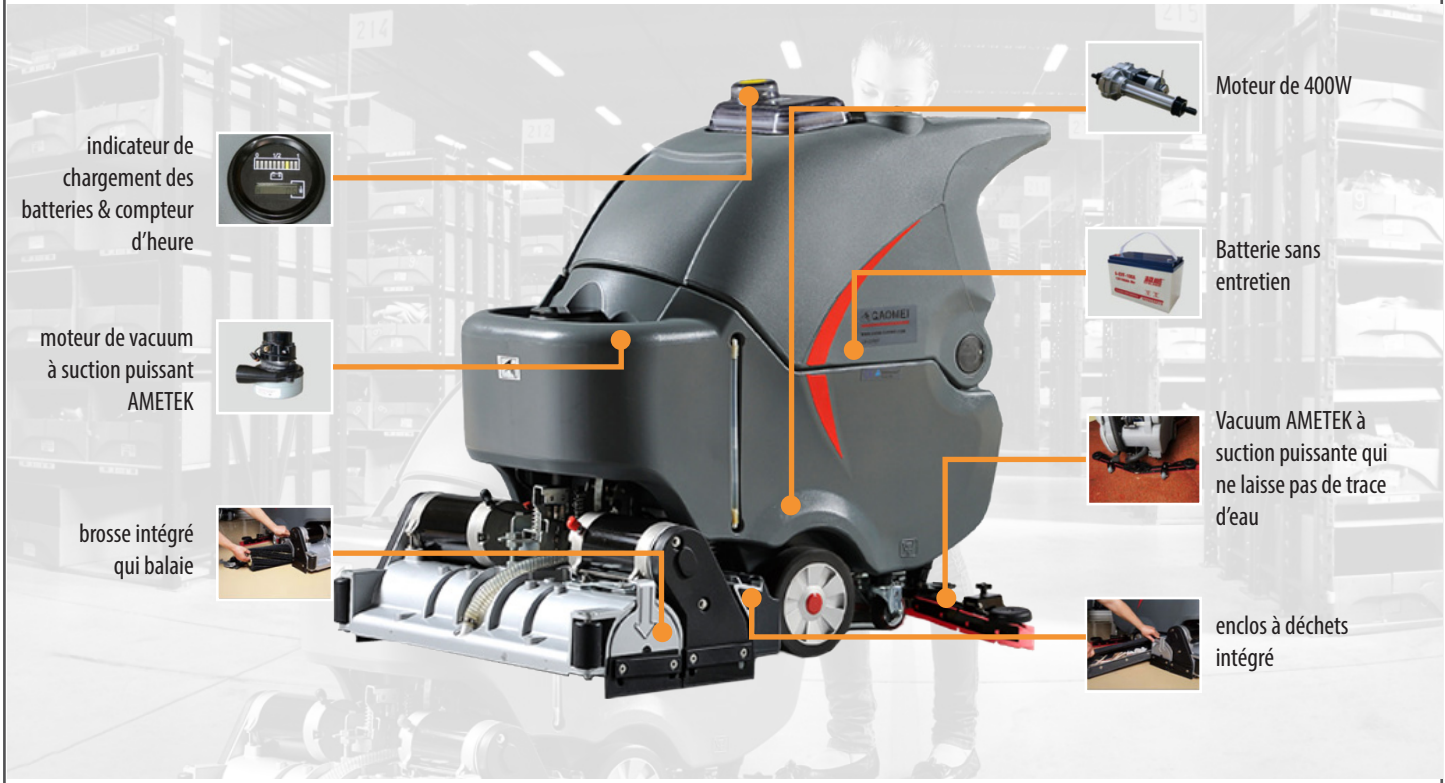

SPÉCIFICATIONS TECHNIQUE

Voltage/ Moteur	Moteur de la brosse/ Moteur d'aspirateur	Reservoir eau propre/ Reservoir eau souillé	Zone de nettoyage/ Emplitude de la raclette	Rotation RPM/ Pression	Enclos à déchets	Productivité	Poid sans les batteries	Dimensions
24V DC/ 400W	400Wx2/ 400W	70L/ 75L	26/ 40po	650RPM/ 0-110lb	4L	33906pi²/h	306lb	Longueur 50po Largeur 29po Hauteur 40po

GAOMEI

GM-110BTR80

aspirateur-nettoyeur

1279 rue Paul-Émile Giroux
Québec, QC
G1C 0K9

418 628-6983
info@equipementse3.com
equipementse3.com

Le GM-110BTR80 est parfait pour les entrepôts où des palettes de bois sont fréquemment transportées. Car il est équipé d'un aspirateur à l'avant pour ramasser les débris tels que des copeaux de bois, des vis, des fragments de métal, bout de papier, etc. Cet aspirateur nettoyeur travail très bien sur des planchers poreux et nettoie en profondeur même les saletés qui se trouvent dans les fissures du plancher.

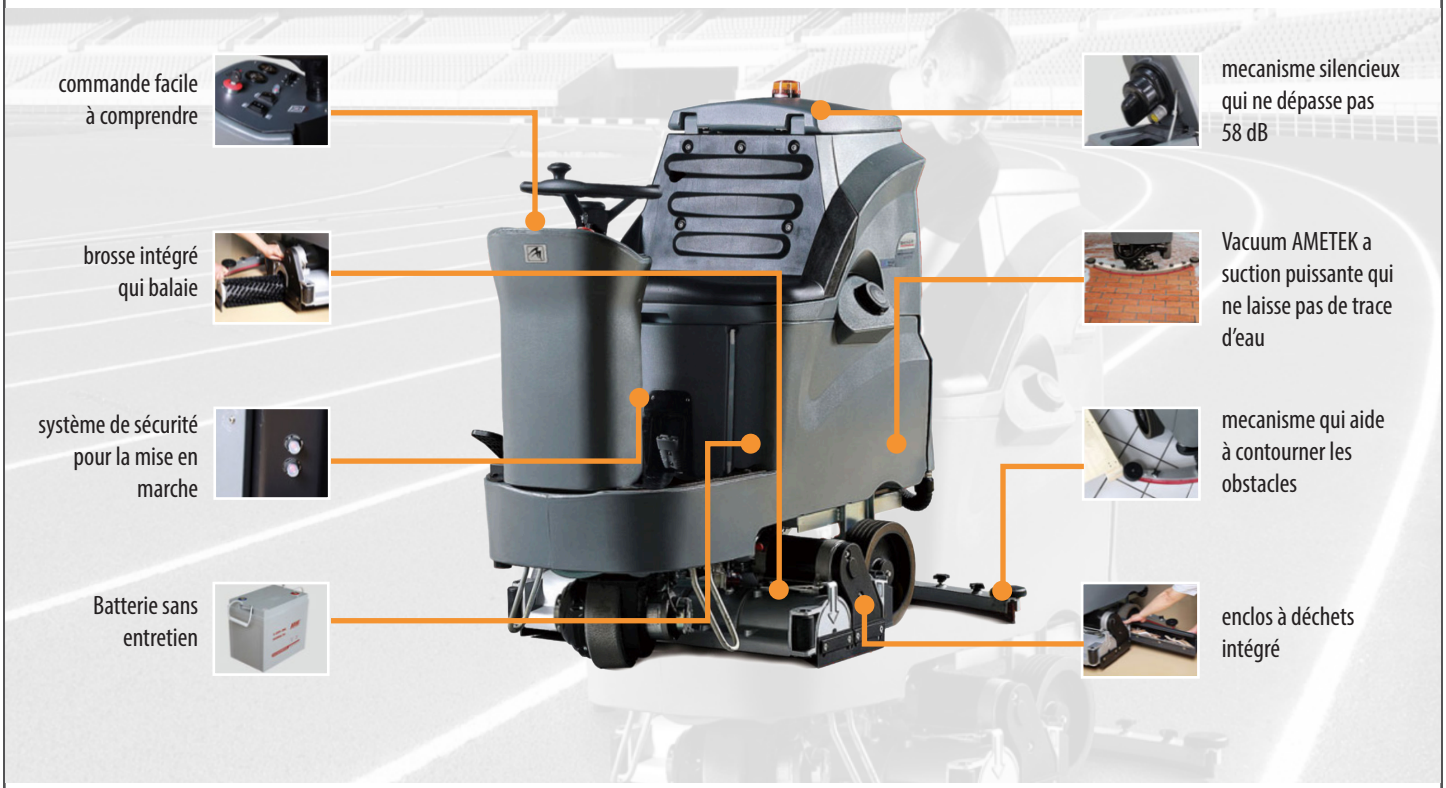

SPÉCIFICATIONS TECHNIQUE

Voltage/ Moteur	Moteur de la brosse/ Moteur d'aspirateur	Reservoir eau propre/ Reservoir eau souillé	Zone de nettoyage/ Emplitude de la raclette	Rotation RPM/ Pression	Enclos à déchets	Productivité	Poid sans les batteries	Dimensions
24V DC/ 760W	500Wx2/ 550W	110L/ 125L	32/ 44po	650RPM/ 0-133lb	5L	60170pi²/h	466lb	Longueur 59po Largeur 35po Hauteur 53po

GAOMEI

GM-S160

aspirateur-nettoyeur

1279 rue Paul-Émile Giroux
Québec, QC
G1C 0K9

418 628-6983
info@equipementse3.com
equipementse3.com

Le GM-S160 est parfait pour les entrepôts et grande surface avec tout type de plancher. Cette laveuse industrielle (équipement très performant) travail très bien sur des planchers poreux et nettoie en profondeur même les saletés qui se trouvent dans les fissures du plancher.

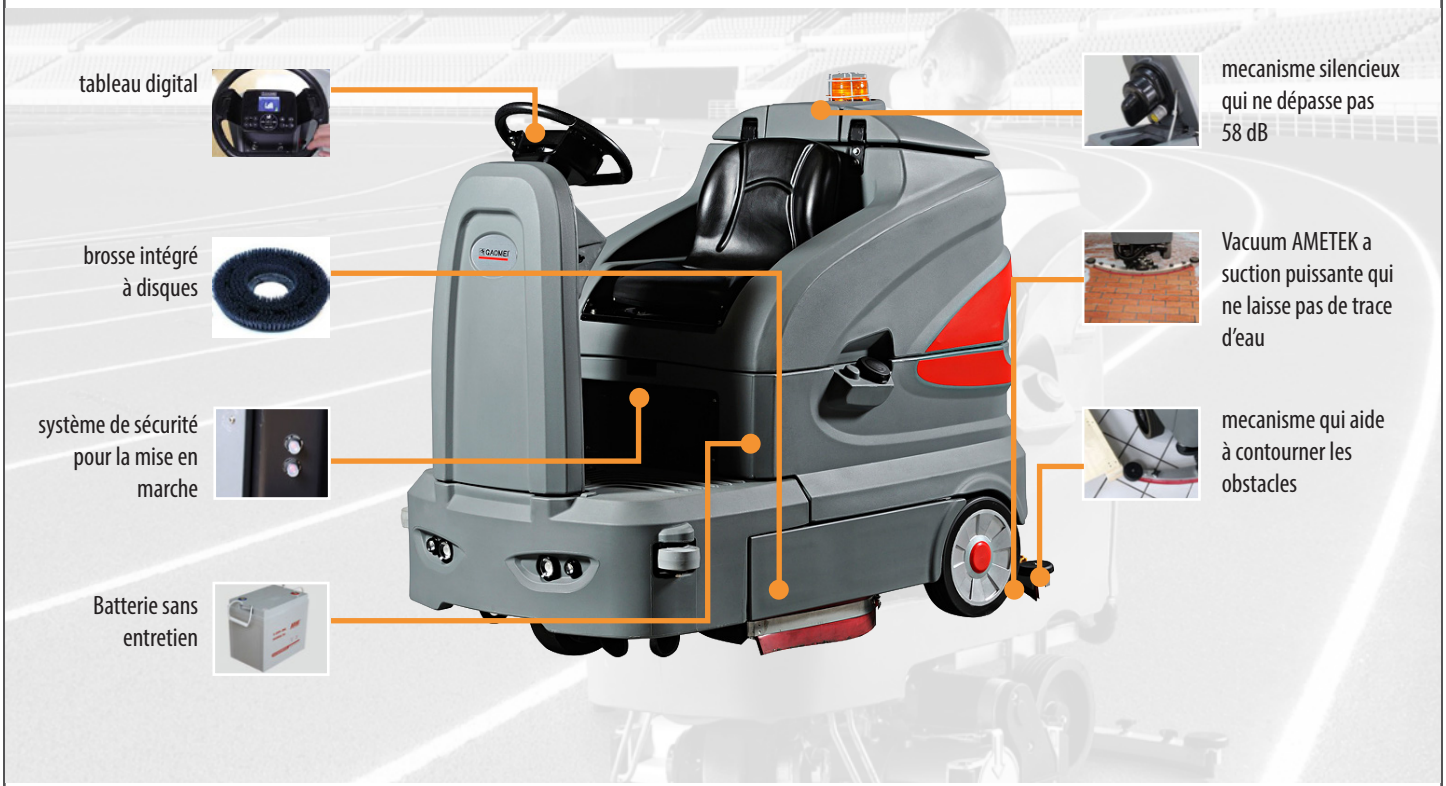

SPÉCIFICATIONS TECHNIQUE

Voltage/ Moteur	Moteur de la brosse/ Moteur d'aspirateur	Reservoir eau propre/ Reservoir eau souillé	Zone de nettoyage/ Emplitude de la raclette	Rotation RPM/ Pression	Commande	Productivité	Poid sans les batteries	Dimensions
36V DC/ 1200W	650Wx2/ 550W	130L/ 160L	32/ 38po	300RPM/ 0-133lb	tableau digital	73 195pi²/h	880lb	Longueur65po Largeur 37po Hauteur 57po

GAOMEI

GM-RMINI

aspirateur-nettoyeur

1279 rue Paul-Émile Giroux
Québec, QC
G1C 0K9

418 628-6983
info@equipementse3.com
equipementse3.com

Le GM-RMINI est parfait pour les entrepôts où des palettes de bois sont fréquemment transportées. Car il est équipé d'un aspirateur à l'avant pour ramasser les débris tels que des copeaux de bois, des vis, des fragments de métal, bout de papier, etc. Cet aspirateur nettoyeur travail très bien sur des planchers poreux et nettoie en profondeur même les saletés qui se trouvent dans les fissures du plancher.

SPÉCIFICATIONS TECHNIQUE

Voltage/ Moteur	Moteur de la brosse/ Moteur d'aspirateur	Reservoir eau propre/ Reservoir eau souillé	Zone de nettoyage/ Emplitude de la raclette	Rotation RPM/ Pression	Enclos à déchets	Productivité	Poid sans les batteries	Dimensions
24V DC/ 400W	400Wx2/ 550W	70L/ 75L	28/ 38po	650RPM/ 0-133lb	4L	48 976pi²/h	363lb	Longueur 49po Largeur 32po Hauteur 48po